ZAŁĄCZNIK NR 8.4

Przekroje poza terenem zabudowy

1 Wariant W1 Trasa główna - odcinek prosty

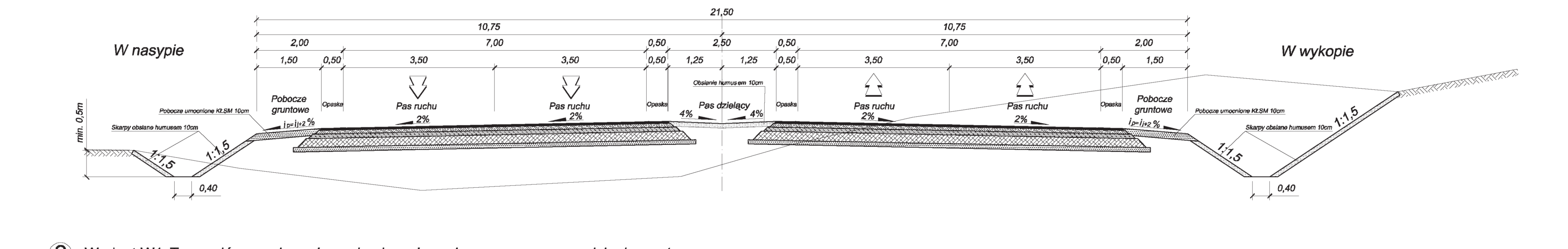

2 Wariant W1 Trasa główna , ciąg pieszo-jezdny, ciąg pieszo-rowerowy - odcinek prosty

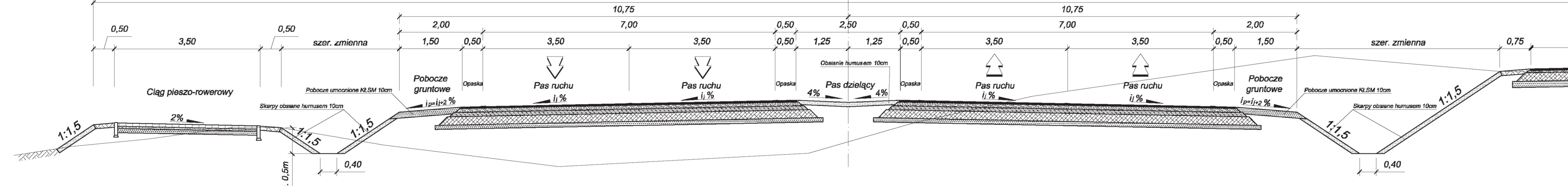

3 Wariant W3 Trasa główna - odcinek prosty

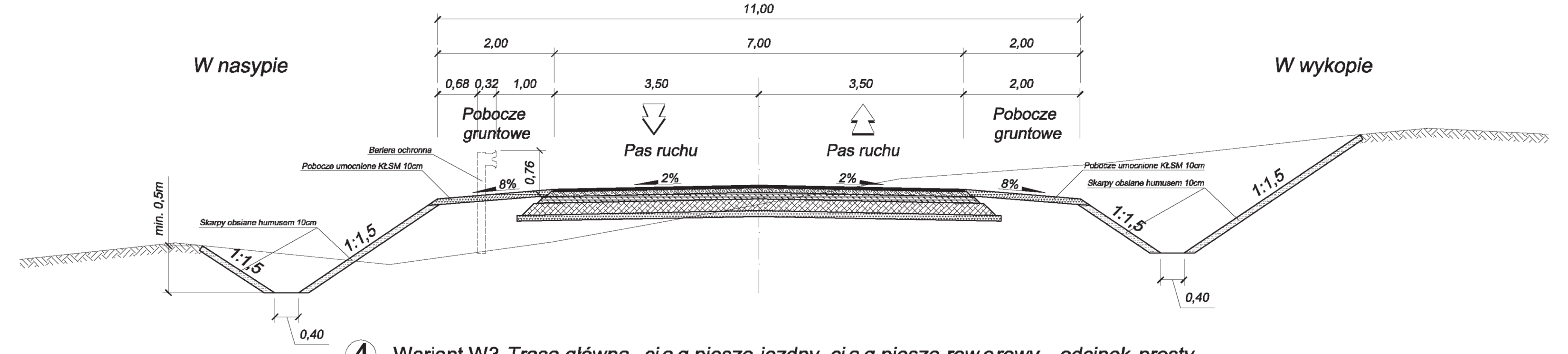

4 Wariant W3 Trasa główna , ciąg pieszo-jezdny, ciąg pieszo-rowerowy - odcinek prosty

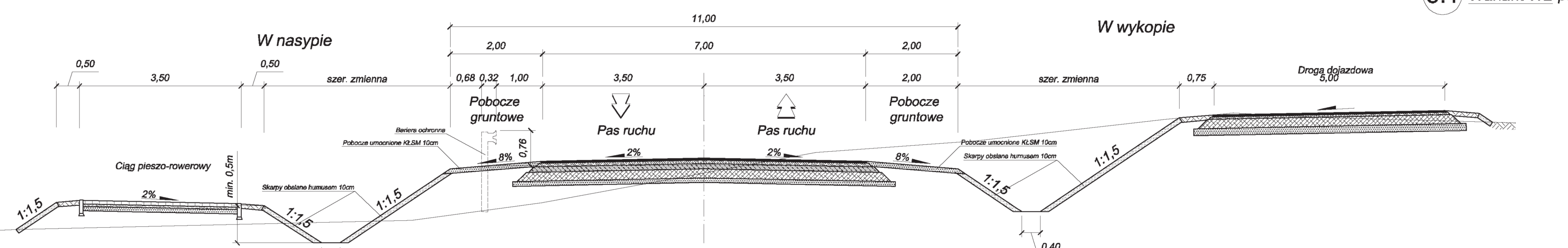

Przekroje w terenie zabudowy

5 Wariant W1 przykładowy przekrój miejski - trasa główna, ciąg pieszo-rowerowy, drogi dojazdowe, chodnik

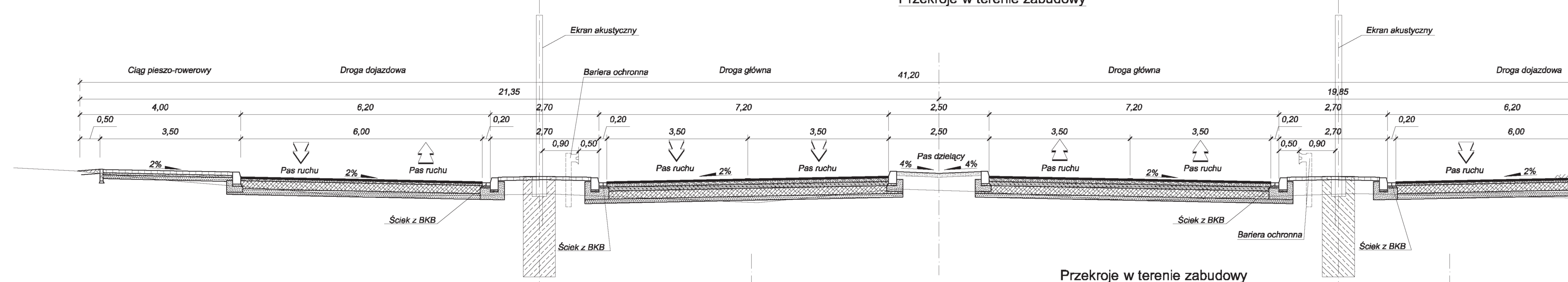

5.1 Wariant W2 przykładowy przekrój miejski - trasa główna, ciąg pieszo-rowerowy, drogi dojazdowe, chodnik

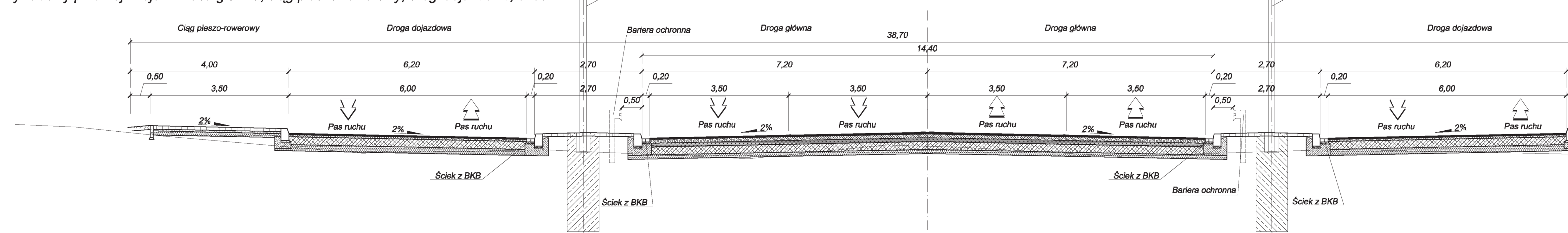

6 Wariant W3 przykładowy przekrój miejski - trasa główna, ciąg pieszo-rowerowy, drogi dojazdowe, chodnik

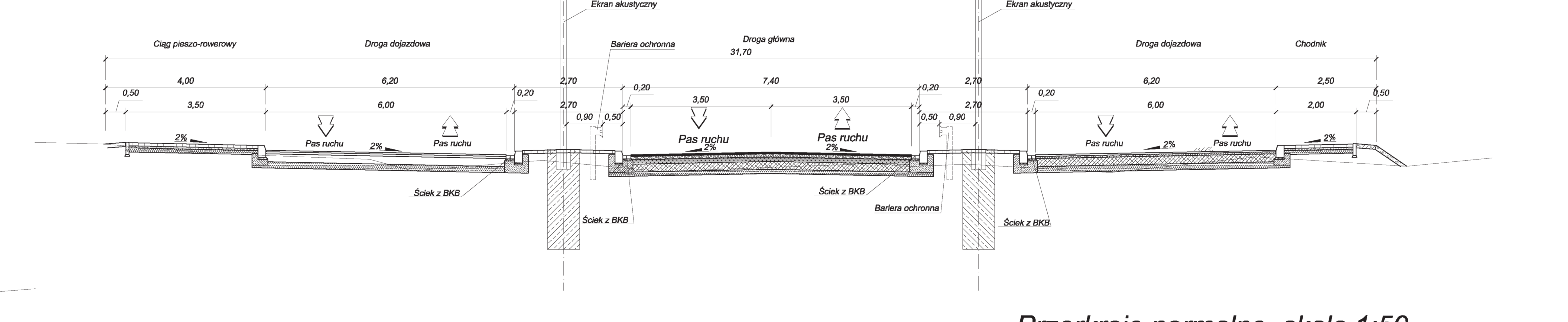

Przerkroje normalne, skala 1:50